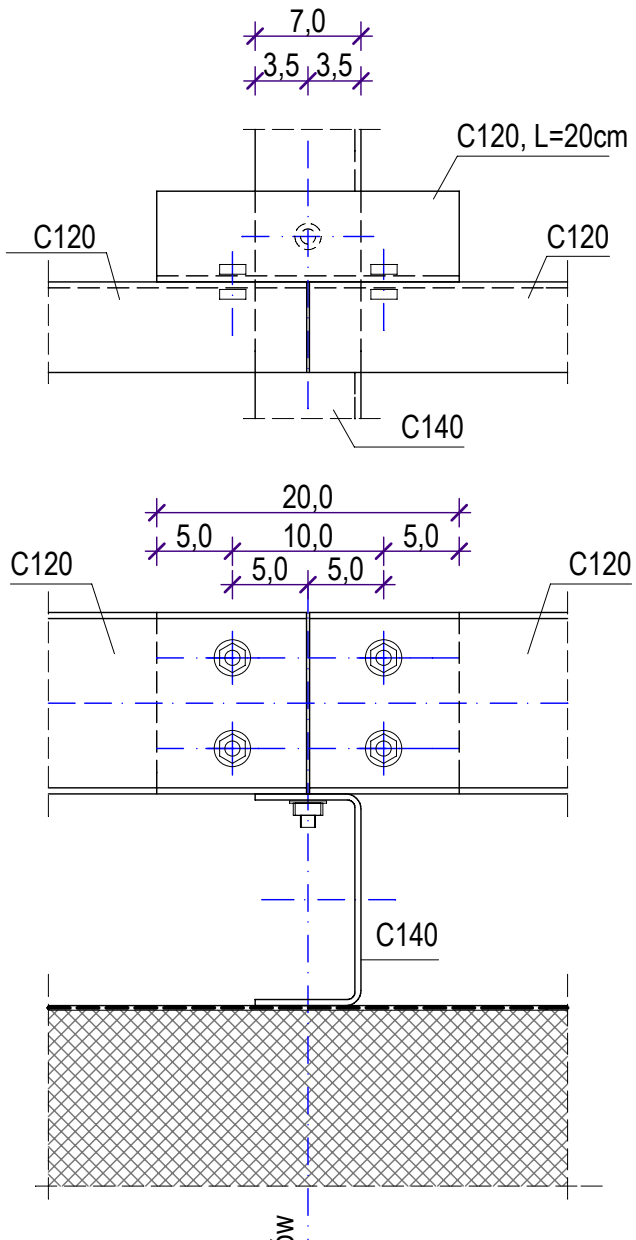

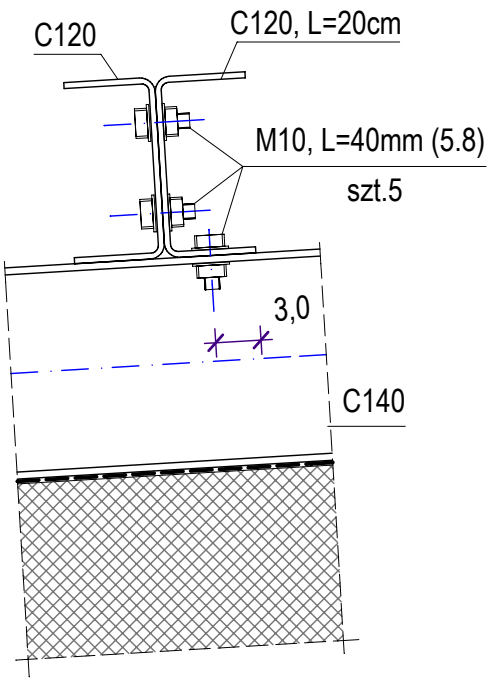

Ustawić w osi dźwigarów stalowych dachu

C120 , C140 --- ceowniki zimnogięte ocynkowane (stal 18G2)
M10, L=40mm --- śruby M10 ocynk kl. 5.8

Jednostka projektowa	PROJEKTANT BUDOWNICTWA DARIUSZ PITAS 66-400 Gorzów Wlkp. ul Jana Pawła II 60		
Nazwa inwestycji	Mikroinstalacja fotowoltaiczna 36 kWp wraz z magazynem energii 40KWh dal budynku Regionalnego Centrum Ratownictwa w witnicy		
Adres inwestycji	66-460 Witnica ul. Żwirowa 2A-2C		
Inwestor	Gmina Witnica ul Plac Andrzeja Zabłockiego 6, 66-460 Witnica		
Rysunek	Styk montażowy konstrukcji nośnej wsporników paneli fotowoltaicznych		
Faza proj.	PT Data: 20.04.2026	Skala 1:100	Nr rys.
Projektant	mgr inż. Dariusz Pitas upr. nr 40/91/Gw w specjalności konstrukcyjo-budowlanej w zakresie pełnym i w spec. architekt. w zakresie ograniczonym		3k